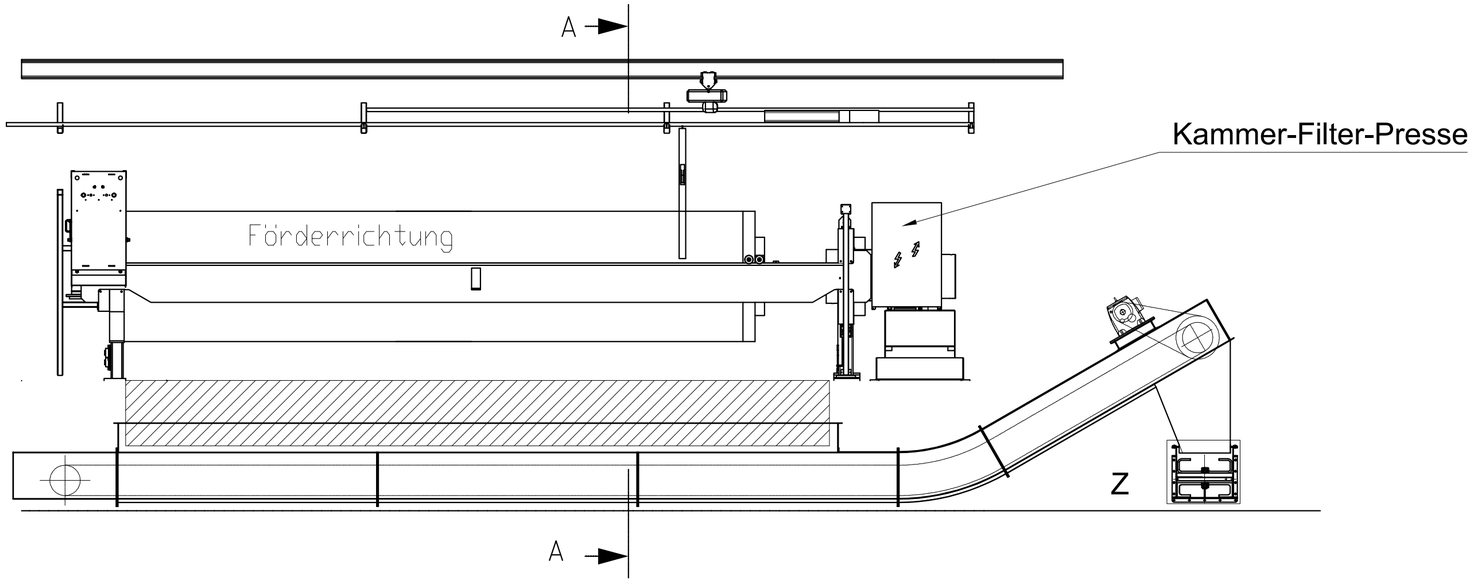

A - A
1 : 25

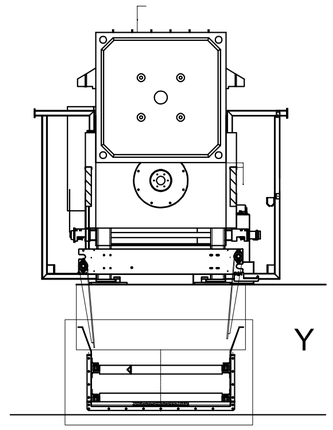

Z 1:10

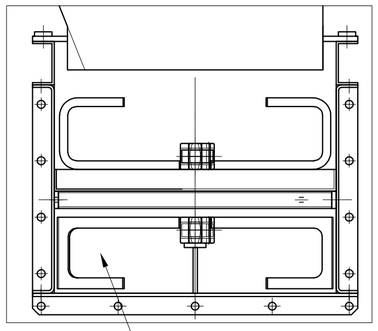

Y 1:10

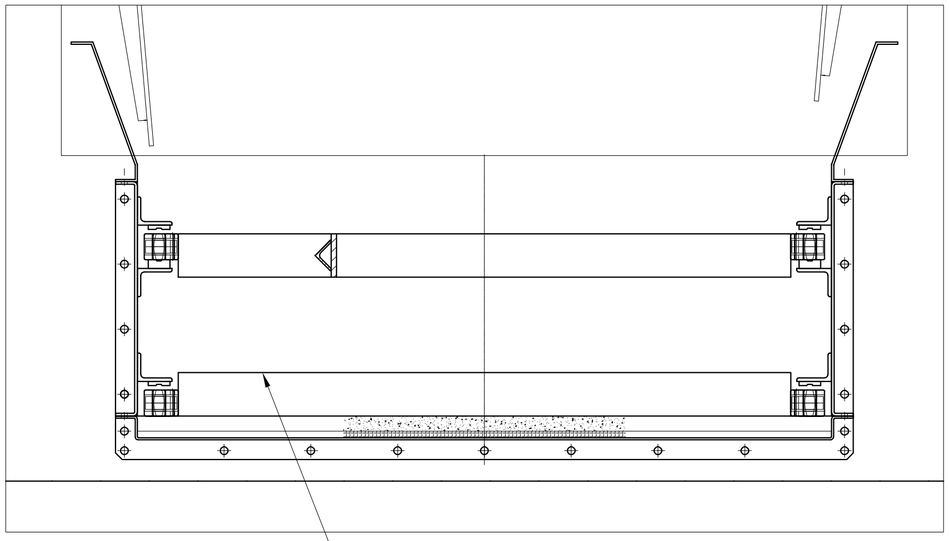

Trog-Ketten-Förderer,
Einstrang-Kette

Trog-Ketten-Förderer,
Zweistrang-Kette

Dipl.-Ingenieur
THOMAS KLAMKE

David-Gilly-Straße 1
D-14469 Potsdam
info@klamke-projekt.com

Dipl.-Ing. Thomas Klamke
David-Gilly-Str.1 - D-14469 Potsdam

Tel. +49 331 280 59 75
KLAMKE.ING@T-ONLINE.DE

Oberfläche	Maßstab 1:50	Position	Menge
	Datum	Name	
Bearb.		Heine	
Gepr.			
Norm			

Kammer-Filter-Presse
für Klärschlamm

Schutzvermerk gemaeß EN ISO 16016
Protection Note acc. EN ISO 16016
©

Abzug mit Trogkettenförderer

Blatt
Bl.

Zust. | Änderungen | Datum | Name | Dateiname